PRÉCISIONS SUR LES TENSIONS

Votre ZAM™ est prévu pour alimenter des instruments fonctionnant en 6, 9 ou 18 volts.

Une tension trop élevée endommagera à terme les composants de votre électronique, même si celle-ci semble fonctionner.

Ne jamais utiliser le ZAM avec une pile autre que la pile factice. Il pourrait s'en suivre des dommages à l'instrument. Nous déclinons toute responsabilité sur les éventuels dégâts occasionnés.

UNE FOIS BRANCHÉ...

Vous êtes maintenant branché ...

Nous supposons que votre volume est ouvert et vos réglages identiques à vos habitudes.

Avez-vous du son ?

OUI !
Bravo, vous êtes maintenant ZAMé ! A vous de jouer !

NON ?!
1) La led verte sous POWER est-elle bien allumée ?
- Elle doit l'être si votre ZAM™ est bien branché.
- Si elle est rouge, vous êtes en position MUTE et il est normal que vous n'ayez pas de son.

2) Avez-vous bien mis la pile factice et non une autre pile du commerce ?

3) N'oubliez pas d'utiliser le jack stéréo entre votre instrument et le ZAM™ !

4) Le câblage de votre instrument nécessite une petite modification.

Contactez un luthier de la page SUPPORT de notre site Web :

www.zampower.com/support.htm

Branchez... Écoutez...
et vous ne pourrez plus vous en passer

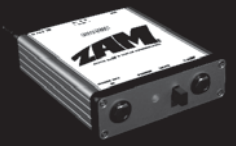

NOTICE D'UTILISATION

Merci pour l'achat de votre ZAM™.

Ce nouveau concept d'alimentation électrique pour guitares et basses actives supprime définitivement les piles de votre électronique et apporte en toute sécurité au pré-ampli de votre instrument un courant d'une puissance et d'une stabilité exceptionnelle.

Le ZAM™ n'est pas qu'une simple alimentation !
Les tensions qu'il délivre ont été étudiées pour convenir aux électroniques et aux pré-amplis de la majorité des instruments actuels. D'une grande facilité d'utilisation, le ZAM™ deviendra vite un indispensable compagnon de route : votre son est plus riche et plus défini.
La dynamique et la présence accrues vous surprendront.
De plus, vous réaliserez de substantielles économies sur l'achat des piles, dès lors inutiles et participerez de fait à la préservation de l'environnement.

Le bloc d'alimentation du ZAM™ est universel. Vous pourrez donc l'utiliser dans le monde entier (si nécessaire à l'aide d'adaptateur de prise locale).

Un interrupteur de MUTE vous permet de vous accorder en silence sur scène en coupant le son de sortie du ZAM™. Seule la sortie accordeur fonctionnequand la Led est de couleur ROUGE. La Led VERTE indique que le son passe en sortie *(OUT)*.

Nous déclinons toute responsabilité en cas d'utilisation d'une tension trop élevée sur l'électronique de votre instrument !
Veillez à utiliser une tension identique à celle de vos piles :

- 6 volts pour remplacer 4 piles LR6
- 9 volts pour une pile de type 6LR61
- 18 volts pour deux piles de type 6LR61

Le ZAM™ a été conçu pour fonctionner immédiatement avec la majorité des guitares et des basses.
Il se peut cependant que le câblage interne de certains instruments ne permette pas de véhiculer la tension jusqu'à l'électronique, ou que certaines fonctions comme l'accordeur, ne soient plus disponibles.
Une modification mineure de ce câblage réalisée par un professionnel de la lutherie vous permettra d'utiliser le ZAM™ sans aucun problème.
Nous vous invitons à vous connecter sur la page SUPPORT de notre site WEB pour toute question concernant la compatibilité du ZAM avec votre instrument :

www.zampower.com/support.htm

Nous attirons également l'attention des personnes souffrantes de pathologies cardiaques ou porteuses d'un pacemaker sur la présence d'un courant électrique dans le jack stéréo.

MISE EN ROUTE

Attention : vous devez exclusivement utiliser votre ZAM avec l'alimentation fournie. L'usage de toute autre alimentation entraîne l'annulation de la garantie !

La mise en route du ZAM™ est très simple.

① **Ne branchez pas encore le bloc d'alimentation !**
Sélectionnez tout d'abord la même tension d'alimentation sur le ZAM™ : 6, 9 ou 18 volts en fonction de la tension correspondant à votre instrument.

② Enlevez la pile du pré-ampli de votre instrument et branchez à sa place la pile factice ZAM™ contenue dans votre kit.

Pour les instruments contenant deux piles, reliez entre eux les contacteurs de chaque pile !

③ Reliez votre guitare ou votre basse à l'entrée STEREO JACK IN de votre ZAM™, par l'intermédiaire du jack stéréo fourni dans le kit !

④ Reliez la sortie OUT du ZAM™ à votre amplificateur, votre enregistreur, votre table de mixage, etc...

⑤ Branchez l'alimentation externe à l'entrée 24V DC IN. Ne branchez en aucun cas un autre bloc d'alimentation. La polarité et le voltage pourraient ne pas convenir au ZAM™.

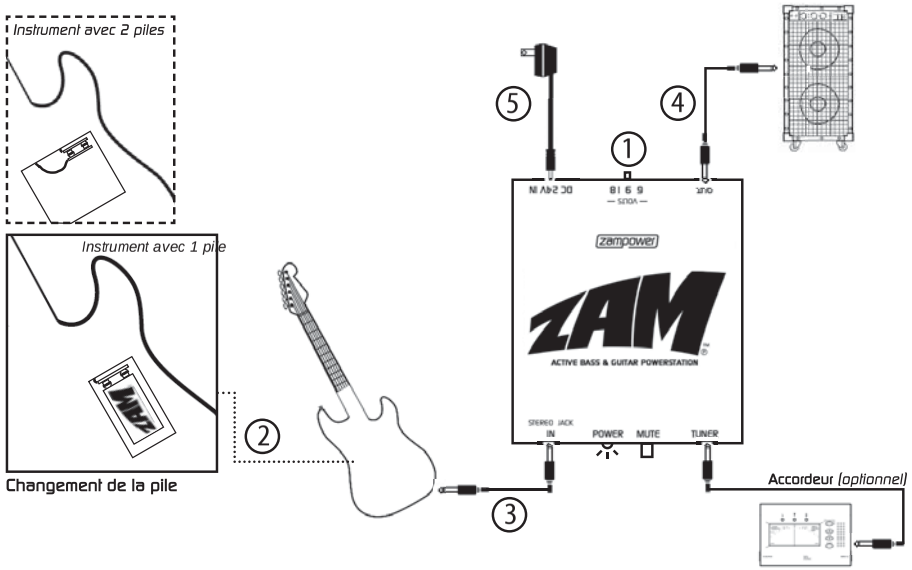

Branchez... Écoutez...
et vous ne pourrez plus vous en passer

FONCTIONNEMENT

Interrupteur **MUTE ON** *(led rouge) : Accordage en silence*

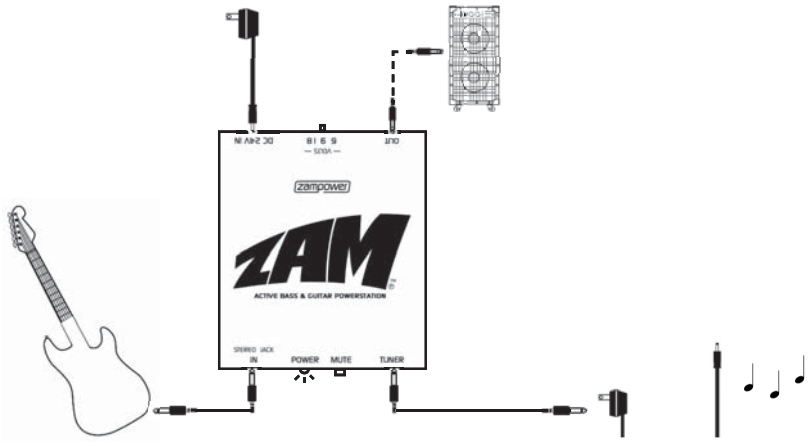

Interrupteur **MUTE OFF** *(led verte)*

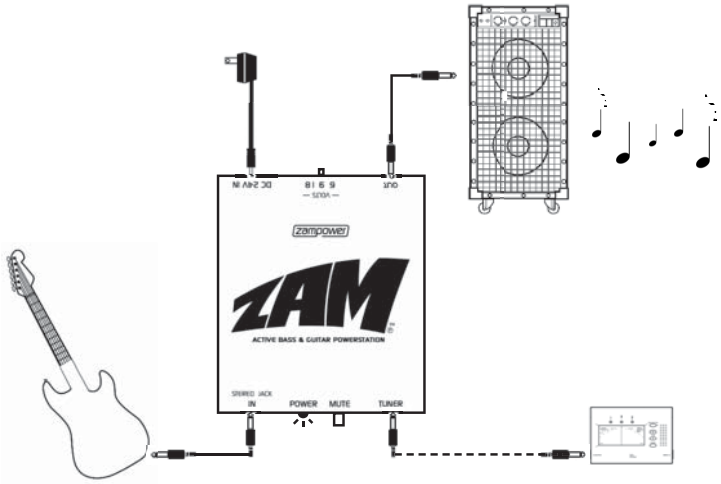

VOLTAGE DETAILS

Your ZAM™ has been designed to supply 6, 9 or 18 volt instruments
Using a higher voltage will damage all electronic components even if they appear to be working correctly.

Never use the ZAM with a battery other than the dummy battery provided, your instrument could be damaged.

The management refuses all responsibility for any damage caused

CONNECTED UP...

Now you are connected up ...

Your volume should be on and your settings the same as usual

Is your sound on ?

Yes !
Great, your are now ZAMMED and ready to go ! Get playing !

NO?!
1) Is the green POWER light on ?
- It must be if your ZAM™ is connected up correctly.
- If it's red your are on MUTE and so no sound will be emitted

2) Did you put the dummy battery in and not a normal battery ?

3) Don't forget to use the stereo jack to connect your instrument to the ZAM™ !

4) Your instrument wiring might need a small modification.

Contact an instrument specilaist on the SUPPORT page of our Website

www.zampower.com/support.htm

INSTRUCTIONS

This new electric power supply for guitars and bass guitars means you can finally do away with your electronic batteries, resulting in your instrument's preamp working on a better, more reliable and safer power supply .

The ZAM isn't just a simple power supply!

Its voltage has been especially studied to suit electronics and preamps for most of today's instruments. The ZAM is easy to use and you will soon realize you cannot do without it : your sound will be high quality and high definition . You'll be surprised how much better it really is.

Not only that , you will be saving a huge amount by not having to buy batteries anymore and thus also doing your bit to help save the environment.

The ZAM power supply unit is universal
You'll be able to use it all over the world (with suitable local electric adapters if needs be).

A MUTE switch means you can tune up on stage in silence by switching off the ZAM sound output
Just the tuner alone will then work with the LED display on RED; The GREEN LED display lights up when the sound output is on.(OUT)

The management refuses all responsibility should you use a higher voltage than that of your instrument !

Make sure you use the same voltage as your batteries
- 6 volts to replace 4 LR6 batteries
- 9 volts for a 6LR61 battery
- 18 volts for two 6LR61 batteries

The ZAM™ has been designed to work with most guitars and bass guitars. However the inner wiring of some instruments might not allow the right voltage automatically, or for some functions like the tuner to be available . An expert would be able to make a small modification on it to let you use your ZAM correctly .

Check out the SUPPORT page on our site for any questions about the ZAM's compatability with your instrument

www.zampower.com/support.htm

We would also like to point out to any person suffering from heart problems or with a pacemaker that there is electric current in the stereo jack .

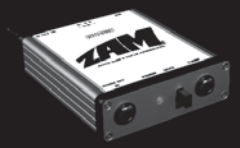

STARTING UP

Beware : your ZAM must only be used with the power supply provided. The Use of any other power supply invalidates the guarantee.

Starting up your ZAM is very simple

① **Do not switch the power unit on yet!**
First choose the same voltage on the ZAM™ : 6, 9 or 18 volts as that on your instrument .

② Take the preamp battery out your instrument and connect up the ZAM™ dummy battery from your kit in its place

For instruments with two batteries connect up the contacts between each battery !

③ Connect your guitar, or bass guitar, up to the STEREO JACK input socket on your ZAM™, using the stereo jack provided in your kit !

④ Connect up the OUT socket on your ZAM™ to your amplifier , recording device, mixing table etc ...

⑤ Switch the external power supply on at THE DC 24V IN socket
Under no circumstances connect up any other power supply unit .
The polarity and voltage might not be compatible with the ZAM™.

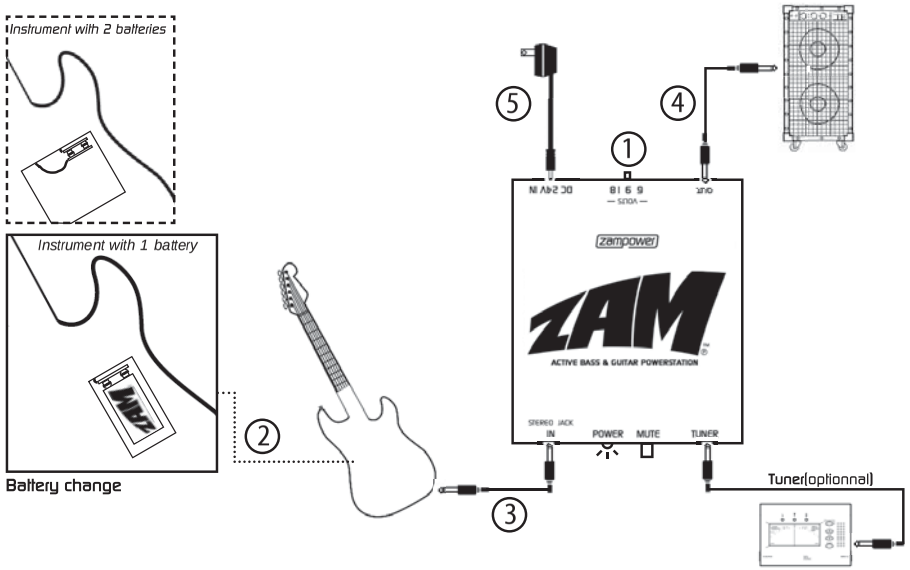

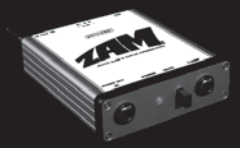

HOW IT WORKS

MUTE SWITCH ON (red light on) : Tuning in silence mode

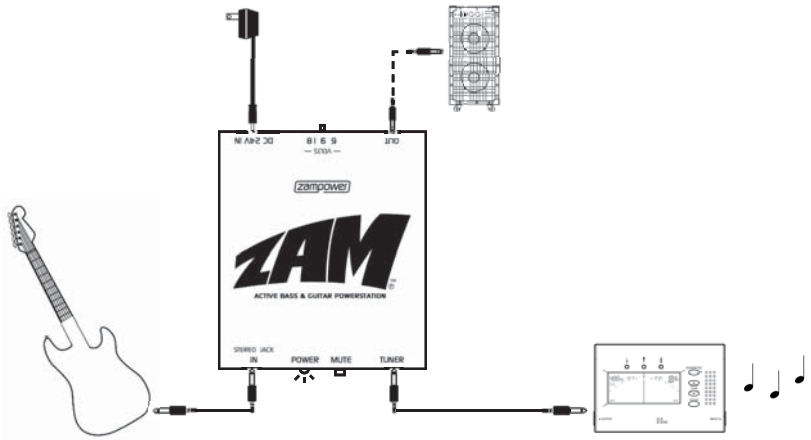

MUTE SWITCH OFF (green light on)

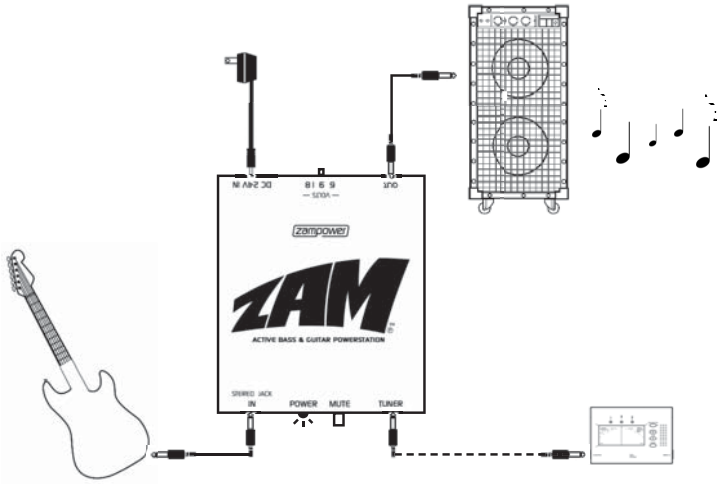

DETAILS ZUR SPANNUNG

Der ZAM™ ist für Instrumente mit einer Betriebsspannung von 6, 9 oder 18 Volt vorgesehen.

Eine überhöhte Spannung beschädigt auf Längere Sicht die Elektronik-Teile Ihres Instruments, auch wenn sie zunächst scheinbar normal funktionieren.

Verwenden Sie den ZAM™ ausschließlich mit den gelieferten Schein-Batterien. Die Verwendung mit anderen Batterien könnte Ihr Instrument beschädigen. Wir lehnen jede Haftung für so entstandene Schäden ab.

IHR ZAM™ IST ANGESCHLOSSEN...

...Sie haben Lautstärke und andere Funktionen wie gewöhnlich eingestellt.

Haben Sie Sound?
JA!
Bravo, dann brauchen Sie ja nur noch los zu ZAM-men!

NEIN?!
1) Leuchtet die grüne LED-Anzeige unter dem POWER-Schalter?
- Das sollte sie tun, wenn Sie den ZAM™ ans Netz angeschlossen haben.
- Ist die Anzeige rot, sind Sie im MUTE- Modus. In diesem Modus ist es normal, dass Sie keinen Sound haben.

2) Haben Sie die gelieferte(n) Scheinbatterie(n) korrekt eingesetzt oder verwenden Sie (eine) andere Batterie(n)?

3) Haben Sie den Stereo-Jack zwischen Ihrem Instrument und dem ZAM™ vergessen?

4) Eine kleine Veränderung der Verkabelung Ihres Instruments ist erforderlich. Nehmen Sie in diesem Fall Kontakt mit einem der Fachleute auf, die auf der SUPPORT-Seite unserer Website aufgelistet sind: www.zampower.com/support.htm

Einstecken... probehören...
und sie werden ihn unentbehrlich finden!

GEBRAUCHSANWEISUNG

Diese neuartige Stromversorgung für aktive E-Gitarren und Bässe ersetzt endgültig alle Batterien und versorgt den Vorverstärker Ihres Instruments zuverlässig und sicher mit kraftvollem, schwankungsfreiem Strom.

ZAM ist mehr als eine simple Stromquelle.
Der von ihm gelieferte Strom ist speziell auf die Elektronik und die Vorverstärker der meisten auf dem Markt befindlichen Instrumente abgestimmt. Unkompliziert im Gebrauch, wird er Ihnen rasch zu einem unerlässlichen Wegbegleiter werden. Er macht Ihren Sound voller und klarer und verbessert Dynamik und Präsenz in erstaunlichem Maß.

Dass er den Kauf von Batterien überflüssig macht, bedeutet nicht nur wesentliche Einsparungen für Sie, sondern auch einen Beitrag zur Erhaltung der Umwelt.

Dank seines universellen Stromblocks können Sie den ZAM – gegebenenfalls mit Adaptern - an jede Steckdose der Welt anschließen.
Mit einem Mute-Schalter können Sie den Ausgang des ZAM in Richtung Verstärker abschalten, um Ihr Instrument zu stimmen. In diesem Fall geht das Signal nur an das Stimm-Gerät, die LED-Anzeige ist ROT. Eine GRÜNE LED zeigt an, dass auch der Ausgang zum Verstärker offen ist [SOUND OUT].

Wir übernehmen keine Haftung für Schäden an der Elektronik Ihres Instruments infolge überhöhter Spannung!
Achten Sie darauf, die Spannung am ZAM™ Ihren Batterien entsprechend zu wählen:

6 Volt bei Ersatz von 4 LR6-Batterien
9 Volt bei Ersatz einer 6LR61-Batterie
18 Volt bei Ersatz von zwei 6LR61-Batterien

Der ZAM™ funktioniert plug and play mit dem Großteil der gebräuchlichen E-Gitarren und Bässe.
Bei manchen Instrumenten gelangt der Strom aber nicht direkt zu den Elektronik-Teilen. Manchmal sind auch bestimmte Funktionen, etwa das Stimm-Gerät, nicht mehr verfügbar.
In diesem Fall genügt eine geringfügige, von einem Fachmann vorzunehmende Veränderung der internen Verkabelung Ihres Instruments, um den ZAM™ problemlos verwenden zu können.
Genauere Informationen über die Kompatibilität des ZAM™ mit Ihrem Instrument entnehmen Sie bitte der SUPPORT-Seite unserer Website.

www.zampower.com/support.htm

Wir weisen Herzkranke und insbesondere Träger eines Pacemakers auf die Präsenz

IN - BETRIEB - NAHME

Achtung: Benutzen Sie Ihren ZAM™ ausschließlich mit dem gelieferten Stromblock! Bei Verwendung eines anderen Stromblocks ist die Garantie hinfällig.

Die In-Betriebnahme des ZAM™ ist einfach.

1. **Achtung: Schließen Sie den Stromblock erst am Ende ans Netz an!**
   Wählen Sie zunächst die Spannung am ZAM™: 6, 9 oder 18 Volt, entsprechend der Betriebsspannung Ihres Instruments.

2. Entfernen Sie die Batterie(n) für den Vorverstärker Ihres Instruments und ersetzen Sie sie durch die gelieferte(n) ZAM™-Scheinbatterie(n).

   Wenn Ihr Instrument mit zwei Batterien arbeitet, achten Sie darauf, die Kontakte der beiden Batterien miteinander zu verbinden.

3. Schließen Sie Ihr Instrument mithilfe des gelieferten Stereo-Jacks am Eingang STEREO JACK IN Ihres ZAM™ an.

4. Verbinden Sie den Ausgang OUT des ZAM™ mit Ihrem Verstärker, Aufnahmegerät, Mischpult, usw...

5. Schließen Sie den Stromblock am Eingang 24V DC IN und anschließend ans Netz an. Verwenden Sie keinesfalls einen anderen Stromblock. Polarität und Spannung könnten für den ZAM™ ungeeignet sein.

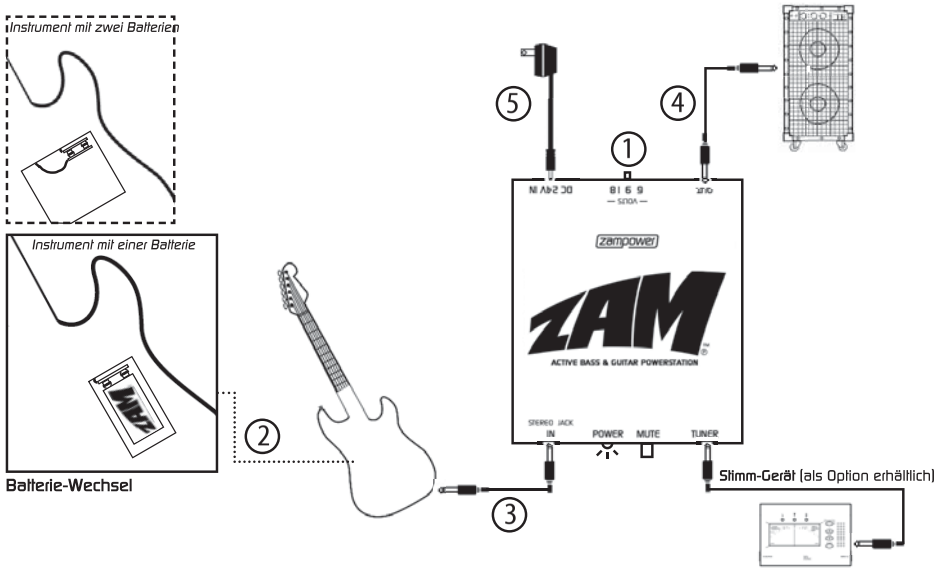

Einstecken... probehören...
und sie werden ihn unentbehrlich finden!

FUNKTIONEN

Schalter **MUTE ON** *(rote LED-Anzeige): Stimmen ohne Sound am Verstärker*

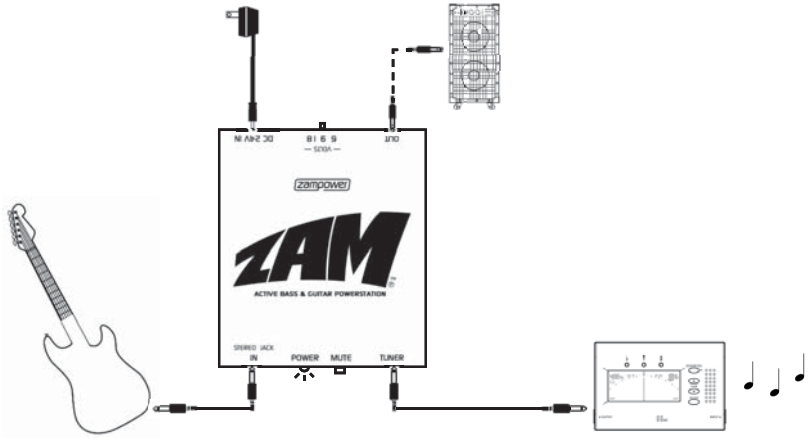

Schalter **MUTE OFF** *(grüne LED-Anzeige): Sound geht an den Verstärker*

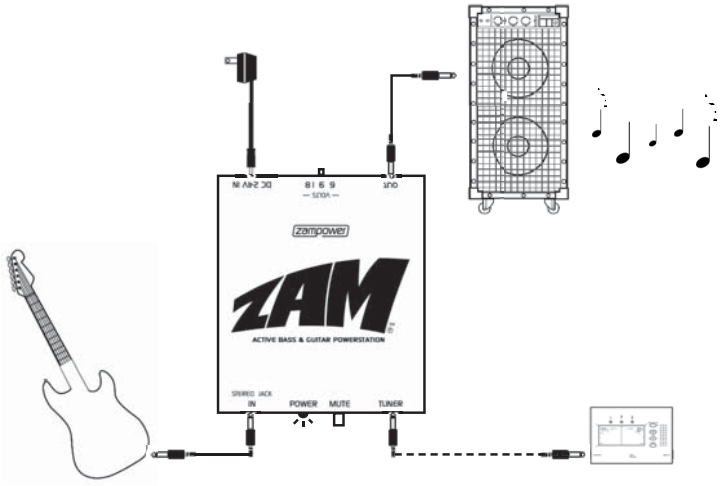

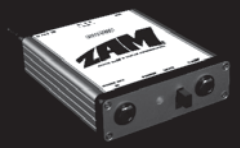

ZAM Europese Garantie - **Du**

Dit ZAM product heeft bij normaal gebruik een vol jaar garantie tegen productie en materiaalfouten. De garantieperiode gaat in vanaf de datum van aankoop. Eventuele werkzaamheden die onder de garantie vallen, zullen gratis worden uitgevoerd, met uitzondering van verzekering, en handelingkosten, transportkosten en incidentele kosten. De garantie is alleen van toepassing indien aan de onderstaande voorwaarden wordt voldaan:

Uw factuur of aankoopbon en deze volledig ingevulde garantiekaart dienen te worden overhandigd wanneer aanspraak op garantie wordt gemaakt.
De garantie is niet galdig indien het defect is veroorzaakt door een schok of val, misbmik, zand, stof, vocht of corrosie, verkeerde behandeling, reparaties door onbevoegden of defecten veroorzaakt door het niet opvolgen van de onderhoud en veiligheidsvoorschriften zoals vermeld in de gebruikershandleiding.
Wanneer u hot product cour garantie retourneert, verpak het dan zorgvuldig, zorg dat u de factuur of aanknoopbon bijschuif en geef een korte toelichting op het probleem.

Adress : www.zampower.com/support

Garantia Europeia ZAM - **P**

Este produto está garantido contra defeitos de fabrico ou de material sempre e quando seja usado em condições normais. Durante o periodo de garantia prestar-se-á assistência técnica, gratuitamente, excepto no que se refere a seguros, manuseamento, transporte ou outros gastos eventuais. A garantia é valida únîcamente para o comprador original, durante um ano a partir da data da aquisição, desde que se cumpram as seguintes condições:

Sempre que se solicite assistência, durante o periodo de garantia, deverá apresentar-se este certiticado, devidamente preenchido com toda a informação requerida, i.e. nome e endereço do proprietário, data de aquisição, bem como nome e endereço do estabelecimento vendedor.
A garantie perderá a validade se a avaria for causada por acidente, mau trato, força major, inobservância das instruções do manual de instruções, reparação indevida por pessoal não autorizado, permanência em condições inadequadas ou qualquer outra causa alheia à ZAM.
Ao enviar o aparelho para assistência, deve ambalá-lo cuidadosamente, efectuar um seguro, incluir o Certiticado de Garantia e instruções para reparação.

Votre ZAM pourra être réparé dans un des centres agréés indiqués dans la liste ci-dessous :

Endereço : www.zampower.com/support

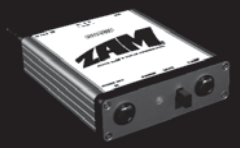

Nom/Name/
Name/Nome/
Nombre/Naam/
Nome/

Adresse/Address/
Anchrift/Indirizzo/
Dirección/Adress/
Endereço/

Code postal/Postal code/
Postleitzahl/Codice postale/
Código postal/Postcod/
Código postal/

Pays/Country/
Land/Nazione/
País/Land/
País/

DATE D'ACHAT/PURCHASE DATE/KAUFDATUM/DATA D'ACQUISTO/
DATA DA COMPRA/DATUM VAN AANKOOP/DATA DA COMPRA/

Garantie Européenne ZAM - **F**

Ce matériel ZAM est garanti contre tous les vices de fabrication et de matière pendant une durée de un an à partir de sa date d'achat s'il a été utilisé conformément au mode d'emploi et si les conditions ci-dessous sont réunies. Les frais de réparation seront pris en charge gratuitement à l'exception des frais d'assurance, de manutention, de transport et autres faux-frais.

Cette carte de garantie, correctement remplie et accompagnée de la facture d'achat devront obligatoirement accompagner le matériel en cas de recours au service après-vente.
La garantie ne sera pas honorée dans les cas suivants : lorsque le matériel a été endommagé par un choc, une chute, à la suite d'un accident, d'une circonstance échappant au contrôle humain, d'une fausse manoeuvre, d'une insuffisante protection contre l'humidité, l'oxydation, le sable, la poussière, d'une immersion, du non respect des instructions du mode d'emploi ou des règles de sécurité et en cas de réparation réalisée par un atelier non agréé ZAM.
Lors de l'envoi du matériel au Service Après-Vente, il convient de veiller à son emballage, de l'assurer pour le transport, de joindre la carte de garantie et la facture d'achat, les instructions concernant la réparation.

Vous trouverez l'adresse de retour sur le site : www.zampower.com/support

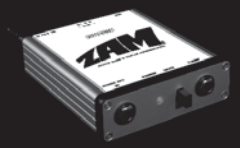

ZAM European Warranty - E

This ZAM product is warranted under normal usage against defects in workmanship and materials to the original purchaser for one year from the date of purchase.
This warranty service will be performed free of charge except for insurance and handling, transportation and incidental charges.

This warranty is void unless the following conditions are met:

Your bill of sale with full purchase details, and this warranty card fully completed, must be presented when warranty service is required.
This warranty is void if faults are caused by shocks or fall, mishandling, sand, dust, dirt, damp or corrosion, improper sale keeping, repair by unauthorized personnel, or failure to follow the correct maintenance and safety precautions as stated in the instruction manual.
When returning the product for warranty service please pack it very carefully, insure it, enclose the bill of sale and warranty card, and some instructions for repair.

You can find address return on website: http://zampower.com/support

ZAM Europa Garantie - D

Die ZAM-Garantie für dieses Produkt beginnt bei Erstkauf ab Datum des Verkaufstages gegenüber dem Anwender für die Dauer von einem Jahr. Unter dieser Garantie werden nur solche Mängel anerkannt, die auf Material- bzw. Herstellungsfehler zurückzuführen sind. Derartige Mängel werden bei Geltendmachung innerhalb der Garantiezeit von ZAM kostenlos behoben mit Ausnahme der Kosten für Versicherung, Transport end Nebenkosten.
Diese Garantie ist nur gültig wenn folgende Bedingungen erfüllt sind:

Bei Inanspruchnahme der Garantie muss die vollständig ausgefüllte Garantiekarte nebst Kaufquittung mit Kaufdaten dem beanstandeten Gerät beiliegen.
Die Garantie entfällt, wenn Mängel, Beschädigungen oder Funktionsstörungen durch Stoß, Fall, unsachgemäße Behandlung und Handhabung sowie durch Verunreinigungen wie z. B. Sand. Staub, Schmutz, eingedrungene Feuchtigkeit, Bedienungsfehler oder Vornahme von Reparaturen durch nicht autorisiertes Personal entstanden sind und in diesem Zusammenhang die sich aus der Bedienungsanleitung ergebenden Schutzmaßnahmen nicht oder nicht ausreichend berücksichtigt wurden.
Bei einer erforderlichen Reparatur ist das Gerät sorgfältig, bruchsicher verpackt und versichert mit einer Fehlerbeschreibung sowie Garantiekarte und Kaufbeleg frei einzusenden.

Anschrift : www.zampower.com/support

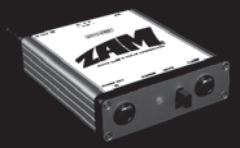

Garanzia Europea ZAM - I

Questo prodotto é garantito in condizioni d'uso normali contro difetti di lavorazione e di materiali per un anno dalla data di acquisto.
L'assistenza in garanzia é gratuita, salvo per le spese di assicurazione e d'uso, di trasporto e incidentali.
Per avere diritto alla garanzia, devono essere soddisfatte le seguenti condizioni:

L'atto di vendita con tutti i dettagli dell'acquisto (fattura d'acquistol e il presente contratto compilato in tutte le sue parti), devono essere presentati al momento in cui si richiede un'assistenza in garanzia.
La garanzia viene invalidata nel caso di problemi o danni causati da colpi o cadute, di uso improprio, di danni causati da sabbia, polvere, umidità o agenti corrosivi, di custodia impropria, di reparazioni effettuate de personal e non autorizzato e nel caso di mancato rispetto delle giuste precauzioni di manutenzione o protezione dettate nel libretto di istruzioni.
Si prega, quando si envia il prodotto per un servizio di assistenza in garanzia, di imballarlo accuratamente fissandolo perfettamente e di includere l'atto di vendita e il contratto di garanzia e le istruzioni per la riparazione.

Indirizzo : www.zampower.com/support

SISTEMA DE GARANTIA EUROPEA - Es

Este producto ZAM esta amparado par una garantía contra defectos de fabricación, vicio oculto o fallo de los componentes físicos por un periodo de un ana a partir de la fecha de compra. El servicio de garantía cubre sin cargo las piezas y la mano de obra necesarias para la reparación.
La validez de esta garantía esta sujeta a las siguientes condiciones:

La reparación libre de cargo solo podrá obtenerse presentando el Certificado de Garantía cumplimentado en su totalidad, junte con et original de un comprobante de compra (factura).
La garantía no cubre los danos producidos por golpes, caldas, sobretensiones, arena, polvo, agentes at atmosféricos adversos, corrosión, reparaciones efectuadas por personal no autorizado, o por no seguir las indicaciones del manual del usuario en cuanto a maneja, mantenimiento y seguridad.
Si Vd. envía el equipo por cualquier medio de transporte para que sea reparado, no olvide embalarlo debidamente y adjuntar las documentos de garantía, explicación del problema que presenta y dirección de reenvió. El coste de los portes de envía y de reenvío, mil como del seguro de la mercancía, no están incluidos en las prestaciones de la garantía.

Dirección : www.zampower.com/support